www.ftg-germany.de

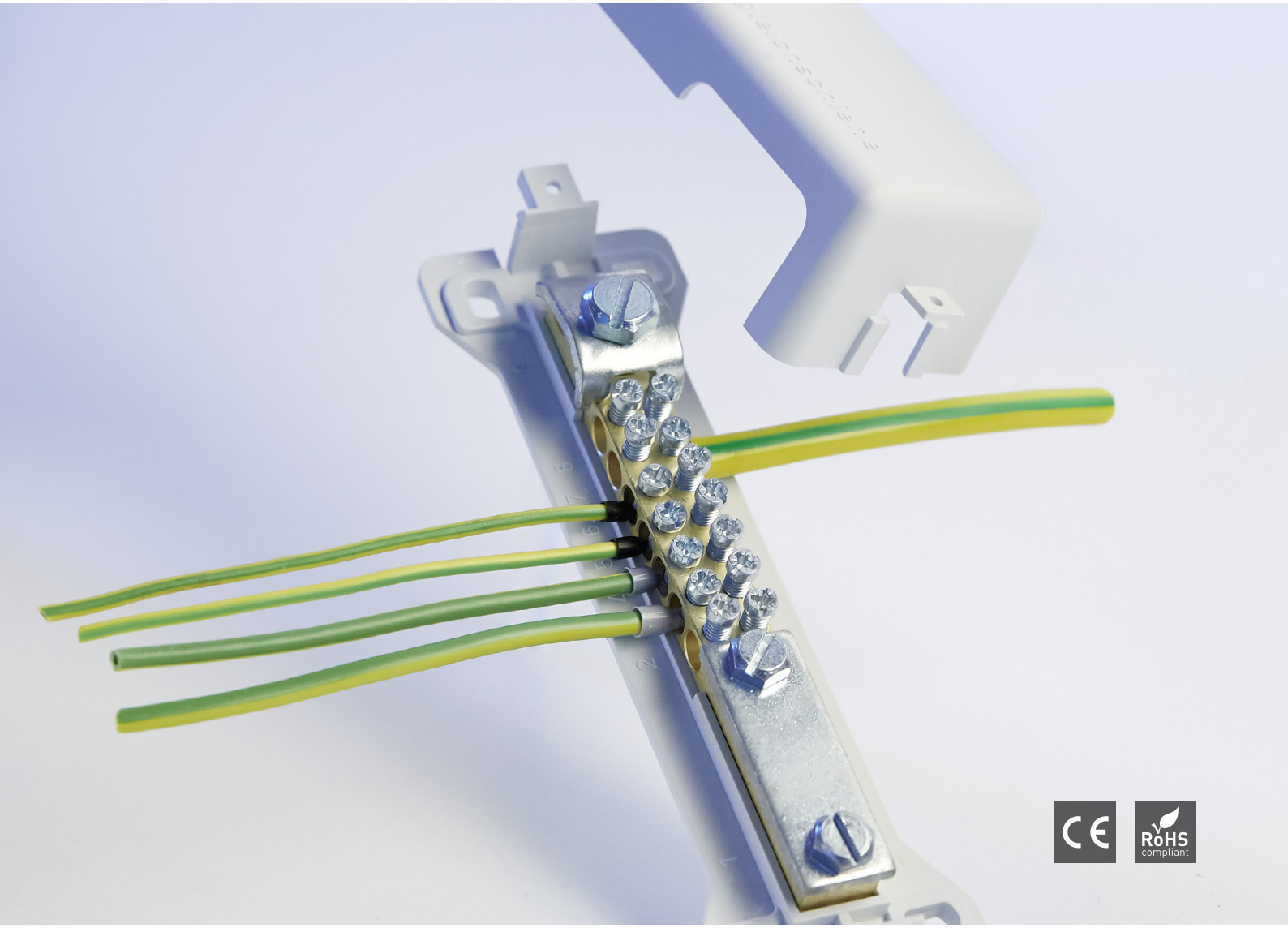

943o / 943 / 944

Potentialausgleichsschienen

Produktinformation

Potentialausgleichsschiene

- mit und ohne Abdeckung erhältlich
- für Potentialausgleich nach DIN VDE 0100-410/-540 sowie Blitzschutzpotentialausgleich nach DIN VDE 0185-305

Technische Daten	943o	943	944
max. Blitzstromtragfähigkeit	100 kA (10/350)		100 kA (10/350)
Anschlussquerschnitte			
U-eindrahtig, R-mehrdrahtig	2 x 2,5 - 25 mm^2 5 x 1,5 - 10 mm^2		2 x 2,5 - 25 mm^2
K-feindrahtig (mit Aderendhülse)	2 x 2,5 - 16 mm^2		7 x 2,5 - 25 mm^2
F-feindrahtig (mit Aderendhülse)	5 x 1,5 - 6 mm^2		7 x 2,5 - 16 mm^2
Rundleiter (Blitzschutz)	-		1 x 8 - 12 mm
Erdungsband	-		bis 30 x 3,5 mm
max. Drehmoment	2 x 3,5 Nm 5 x 2 Nm		7 x 3,5 Nm
Schutzklasse	-	IP 10	IP 20

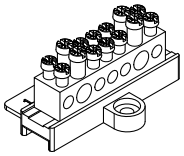

943o

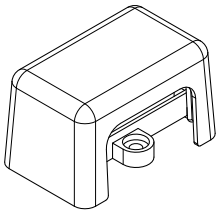

943

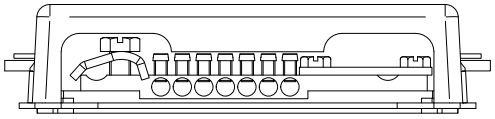

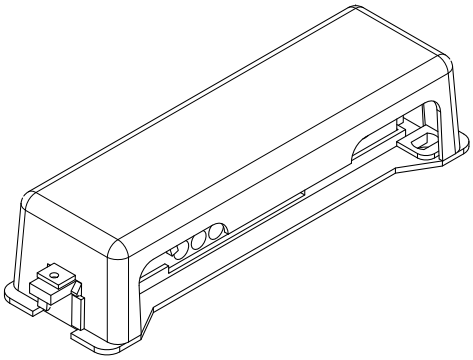

944

Ausführungen

Artikel-Nr.	Beschreibung
943o	Potentialausgleichsschiene **ohne** Abdeckung
943	Potentialausgleichsschiene **mit** Abdeckung, Schutzklasse IP 10
944	Potentialausgleichsschiene **mit** Abdeckung, Schutzklasse IP 20

03.2019 | © 2019 Friedrich Göhringer Elektrotechnik GmbH | Technische Änderungen und Irrtümer vorbehalten.